7 NÁHRADNÍ DÍLY | ЗАПАСНЫЕ ЧАСТИ

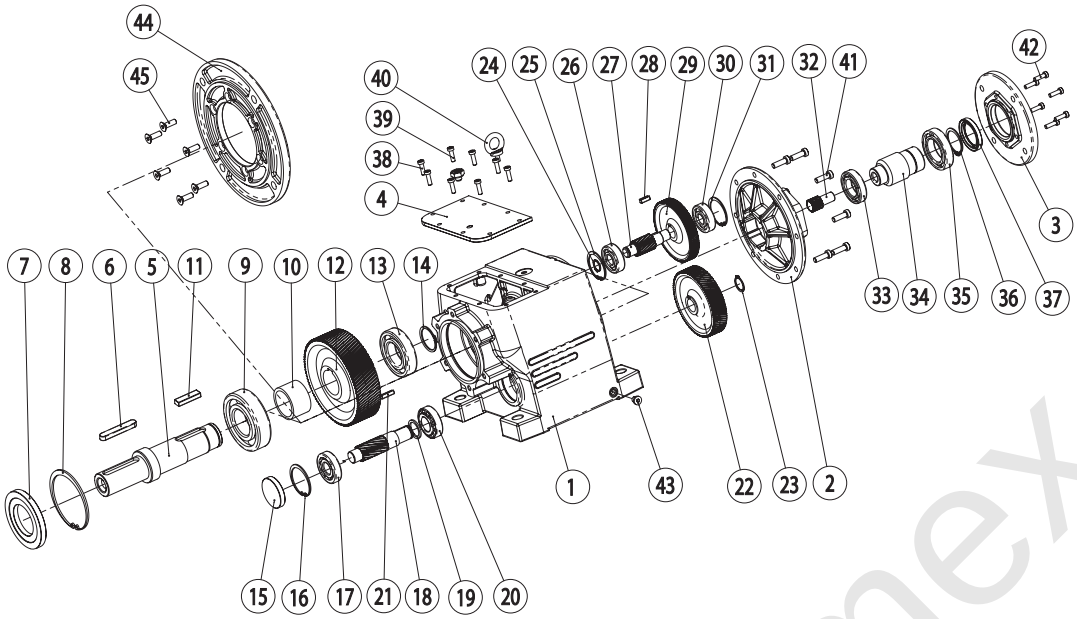

Pozice.	Název
1	Skříň
2	Víko II
3	Příruba motoru
4	Horní víko
5	Výstupní hřídel
6	Pero
7	Gufero
8	Pojistný kroužek
9	Ložisko
10	Dist. kroužek
11	Pero
12	Kolo
13	Ložisko
14	Pojistný kroužek
15	Víčko NBR
16	Pojistný kroužek
17	Ložisko
18	Hřídel s pastorkem III
19	Dist. kroužek
20	Ložisko
21	Pero
22	Kolo II
23	Pojistný kroužek
24	Pojistný kroužek
25	Pojistný kroužek
26	Ložisko
27	Hřídel s pastorkem II
28	Pero
29	Kolo I
30	Ložisko
31	Pojistný kroužek
32	Pastorek I
33	Ložisko
34	Spojka
35	Ložisko
36	Pojistný kroužek
37	Gufero
38	Šroub
39	Odvzdušňovací zátka
40	Závěsné oko
41	Šroub
42	Šroub
43	Zátka DIN908
44	Příruba výstupní
45	Šroub

Поз.	Наименование
1	Корпус
2	Крышка II
3	Фланец электродвигателя
4	Верхняя крышка
5	Выходной вал
6	Шпонка
7	Уплотнительный манжет для валов
8	Стопорное кольцо
9	Подшипник
10	Распорное кольцо
11	Шпонка
12	Колесо
13	Подшипник
14	Стопорное кольцо
15	Крышка NBR
16	Стопорное кольцо
17	Подшипник
18	Вал-шестерня III
19	Распорное кольцо
20	Подшипник
21	Шпонка
22	Колесо II
23	Стопорное кольцо
24	Стопорное кольцо
25	Стопорное кольцо
26	Подшипник
27	Вал-шестерня II
28	Шпонка
29	Колесо I
30	Подшипник
31	Стопорное кольцо
32	Шестерня I
33	Подшипник
34	Муфта
35	Подшипник
36	Стопорное кольцо
37	Уплотнительный манжет для валов
38	Болт (винт)
39	Сапун
40	Серьга
41	Болт
42	Болт
43	Пробка DIN908
44	Фланец выходной
45	Болт (винт)

www.redukt-mex.ru